Karta techniczna - konstrukcja nośna

DROMADER

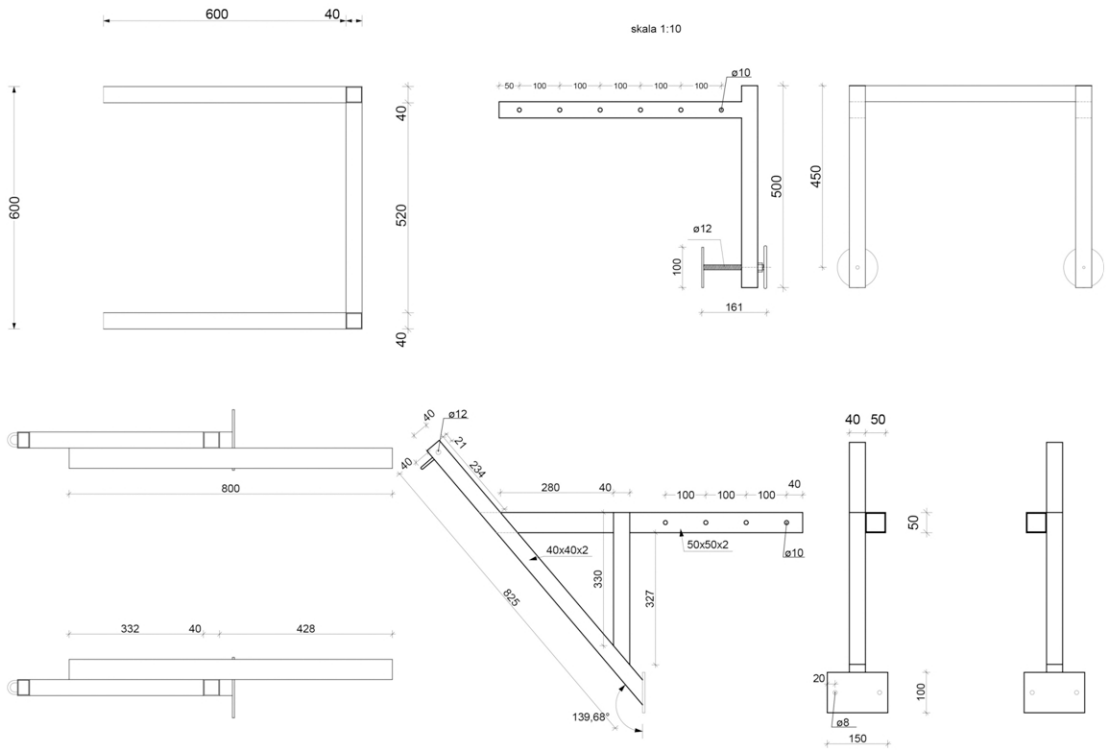

L.p.	Opis	Dane techniczne
1	Nazwa	**Konstrukcja nośna STANDARD**
2	Marka	**DROMADER**
3	Symbol	**DSFU003**
4	Instalacja	**ściana poddokienna, rusztowanie, podpory stropowe**
5	Materiał	**stal konstrukcyjna**
6	Wymiary profili	**40 x 40 mm, 50 x 50 mm**
7	Grubość profili	**2 mm**
8	Wykończenie	**malowanie, ocynk na zamówienie**
9	Łańcuchy	**DIN-931, M8 x 60 mm**
10	Śruby	**DIN-315, M8**
11	Grillete recto:	**16 mm, udźwig 200 kg**
12	Szekle	**DIN-5299, 8 x 80 mm, udźwig 230 kg**
13	Udźwig	**250 kg**
14	Waga konstrukcji:	**18 kg**